HOMCOM
Popular Products for Home

330-103

Ξύλινο Κουνιστό Αλογάκι

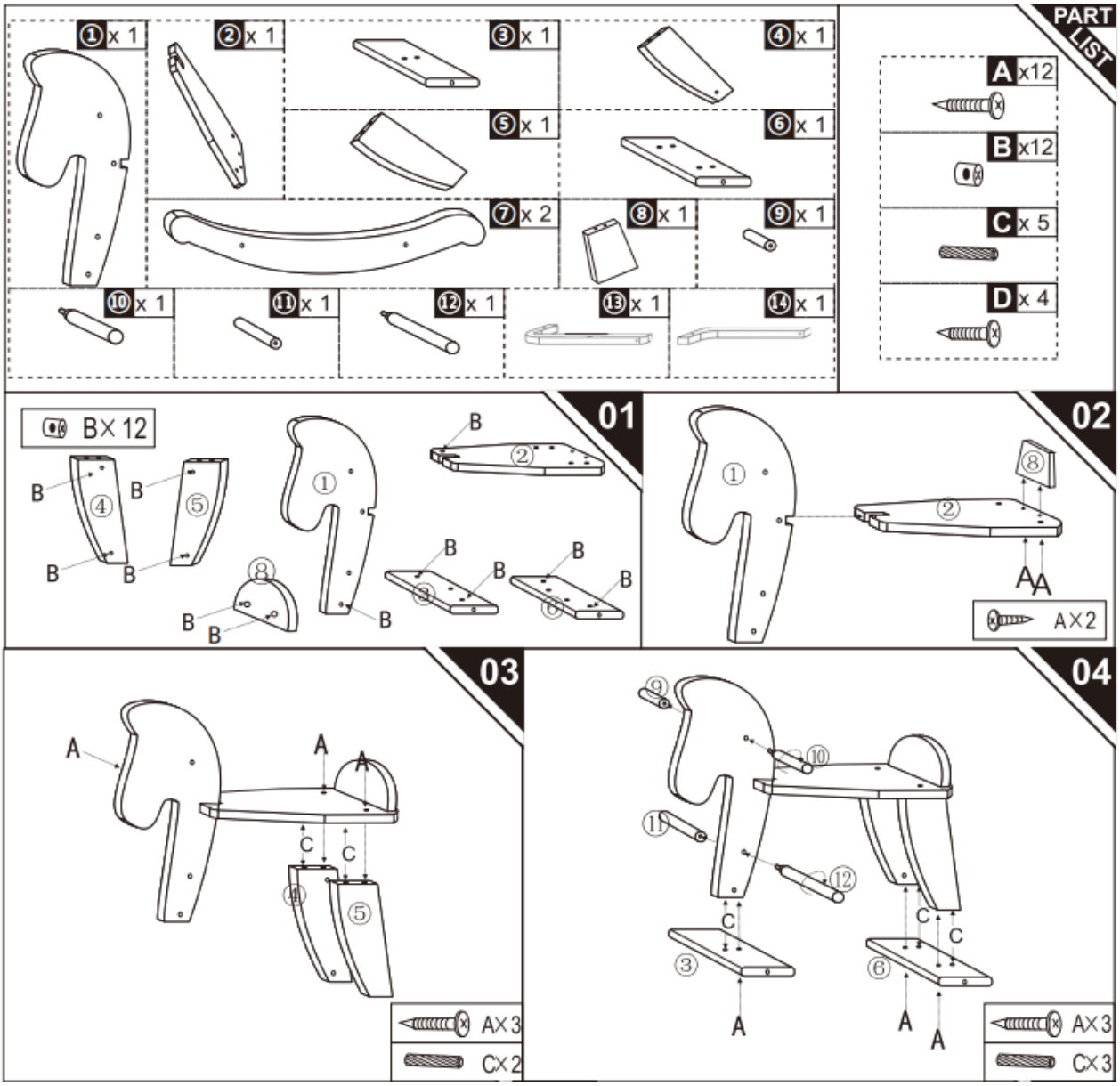
PART LIST
① x 1
② x 1
③ x 1
④ x 1
⑤ x 1
⑥ x 1
⑦ x 2
⑧ x 1
⑨ x 1
⑩ x 1
⑪ x 1
⑫ x 1
⑬ x 1
⑭ x 1
A x12
B x12
C x 5
D x 4
01
B×12
02
A×2
03
A×3
C×2
04
A×3
C×3

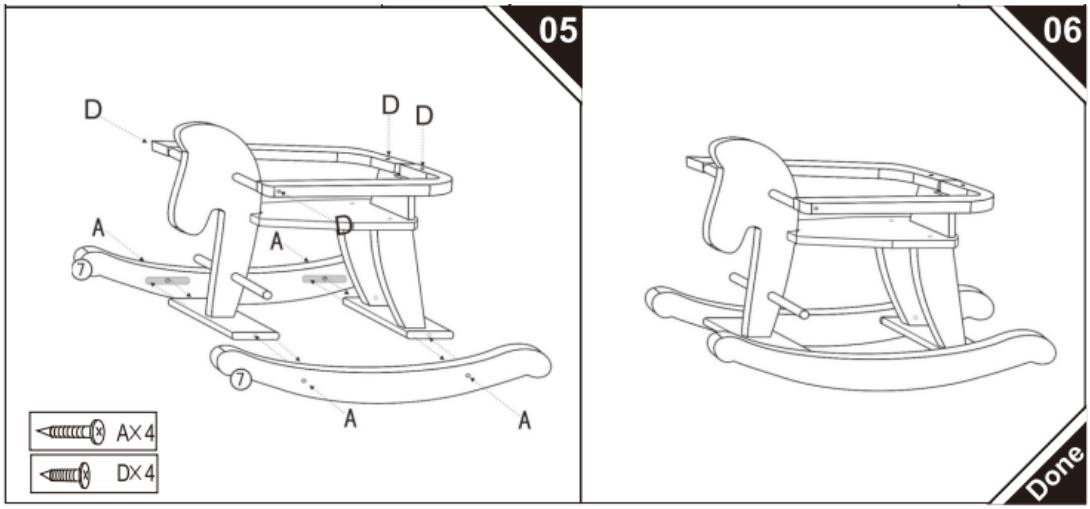

Προειδοποίηση:
Εγκατάσταση: Μόνο ενήλικες επιτρέπεται να εγκαθιστούν αυτήν τη συσκευή.
Κρατήστε τα παιδιά μακριά κατά τη διαδικασία εγκατάστασης.
Επιτήρηση: Αυτή η συσκευή πρέπει να χρησιμοποιείται υπό την άμεση επίβλεψη ενός ενήλικα.
Στήσιμο: Τοποθετήστε τη συσκευή σε μια επίπεδη και καθαρή επιφάνεια.
Βεβαιωθείτε ότι όλα τα μέρη είναι καλά συνδεδεμένα πριν από τη χρήση.

Συντήρηση και Φροντίδα:
Α. Οδηγίες: Κρατήστε όλες τις οδηγίες και τα μέρη που σχετίζονται με αυτό το προϊόν για μελλοντική αναφορά.
Β. Καθαρισμός: Παρακαλώ καθαρίστε τη συσκευή με ένα στεγνό ή νωπό πανί.